VLong 02 = VLong 03 (Visto pela L2)

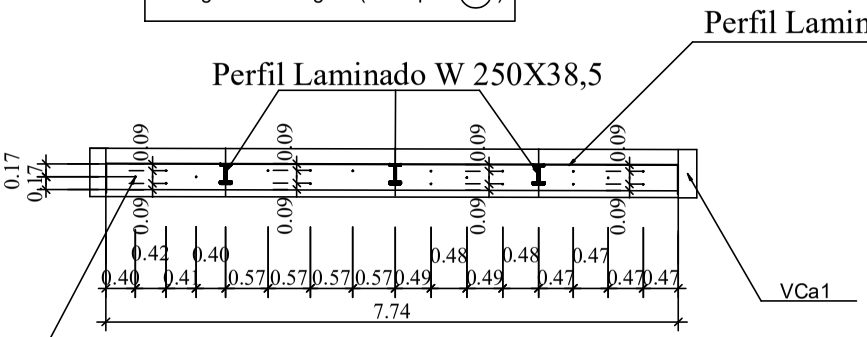

=Barra roscada M20 com Porca e Arruela

Quant. = 20 pçs p/ Viga Dupla X2,0 = 40 pçs

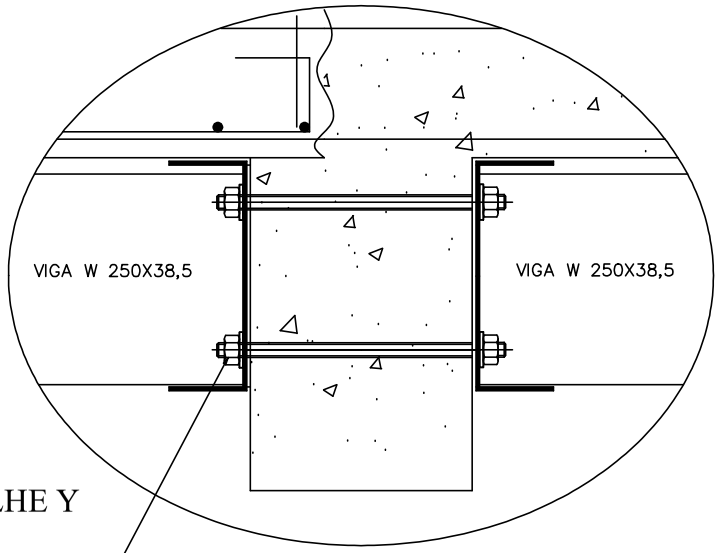

DETALHE Y

=Barra roscada M20 com Porca e Arruela

Quant. = 20 pçs p/ Viga Dupla X2,0 Vigas Duplas = 40 pçs

=Porcas p/a Barra roscada M20

Quant. = 2 pçs p/ Barra roscada X 40,0 Und Barra roscada = 80 pçs

VLog1(30x65) Detalhe Típico
Obs: válido para as 10 Und de Chapa

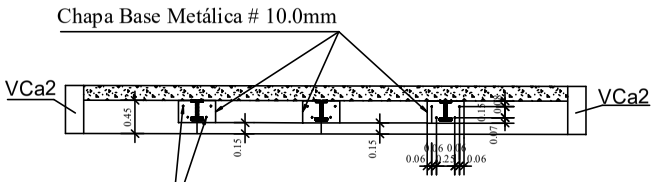

Parafuso M12

Quant. = 4,0/Plac X3,0 = 12,0 Umd

Rejuntamento c/ Sika Flex- 101 Sela Plus ao longo do Perfil Metálico e a Laje/Longarina de Concreto Existente

Consumo: P/a Rejutamento dos Perfins Laminado "U" 304,8X74,7 comprimento = 4x8,0=32,0m
Quantidade: P/a cada Cartucho de 250 (9,60m Lineares de Rejuntamento =
= 32,0m/9,6m/cartucho temos então => 4 Cartuchos.

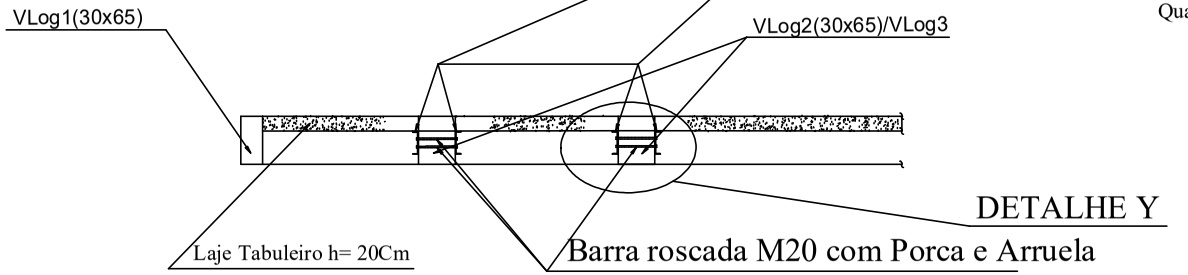

Quant. = 20 pçs p/ Viga Dupla X2,0 = 40 Pçs

Corte "BB"c/ encontros da Vmeta"U" na Vig de Cab
Obs: Det.válido para a ou Vig de Cab.

THTULO: PROJETO ESTRUTURAL

OBRA: GROQUIS DA PONTE SOBRE O CÓRREGO LAVRINHAS , 1º DIST. DE CANTAGALO - RJ

DATA	ESCALA	PRANCHA
SET./2026	S/ ESCALA	PR - 08/08

DESENHO/DETALHE: DET. DOS PERFIS METÁLICOS, POSIÇÃO PARAFU C/ ENCONTR E TRAVAMENTOS.

AUTOR DO CROQUIS :

CICERO COSTA CABRAL CREA Nº 851042326-D / MAT. nº 207.261-0